Firmato digitalmente da
SANTORO ANTONIETTA
C: IT

COMUNE DI CANCELLO ED ARNONE
(Provincia di Caserta)

CONCESSIONE
(ai sensi dell'Art. 183, comma [illegible] D. Lgs 50/2016)
C.I.G.8083736[illegible] C.U.P. [illegible]16D19000150006

PROGETTAZIONE, REALIZZAZIONE E GESTIONE
IN CONCESSIONE DEL SISTEMA CIMITERIALE
IN CANCELLO ED ARNONE

CONCESSIONARIO

SISTEMA CIMITERIALE CANCELLO ED ARNONE S.R.L.
Via Consolare n.1 - 81030 Cancello ed Arnone
P.Iva 04618680617

PROGETTO ESECUTIVO

AMPLIAMENTO CIMITERO DI ARNONE

IE 04	Impianti elettrici - Schema a blocchi e quadri elettrici	REV	Scala
		00	f.s.

SERVIZI DI ARCHITETTURA & INGEGNERIA

Gruppo di lavoro:
NEA SINAPSIS Architettura e Ingeneria Srl:
Arch. Antonietta Santoro
Arch. Feliciarosa Marcelli
Arch. Assunta Duracci

Collaboratori:
Strutture: Ing. Giuseppe Civale
Impianti: Ing. Domenico Carlo
Geologia: Dott.ssa Geologo Angela Gianfrancesco
Rilievi: Geom. Mario Nicolò

Progettisti:
Ing. Domenico Carlo
Ordine degli Ingegneri di Benevento n.1230

Direttore tecnico NEA SINAPSIS Architettura e Ingegneria Srl:
Arch. Feliciarosa Marcelli
O.A.P.P.C. di Caserta n.455

Progettista coordinatore:
Arch. Antonietta Santoro
O.A.P.P.C. di Caserta n.456

SERVIZI DI ARCHITETTURA ED INGEGNERIA	NEA SINAPSIS Architettura e Ingegneria S.r.l.	Roma - via Antonio Salandra,18 C.F. 14404371008 REA RM-1518457 neasinapsis@legalmail.it
SERVIZI DI ADVISORING ECONOMICO-FINANZIARI E TECNICO-LEGALI	PARSIFAL Advisoring & Consulting S.r.l.	Roma - P.zza del Popolo,18_Palazzo Valadier C.F. 14295691001 REA RM-1510506 parsifalaec@legalmail.it

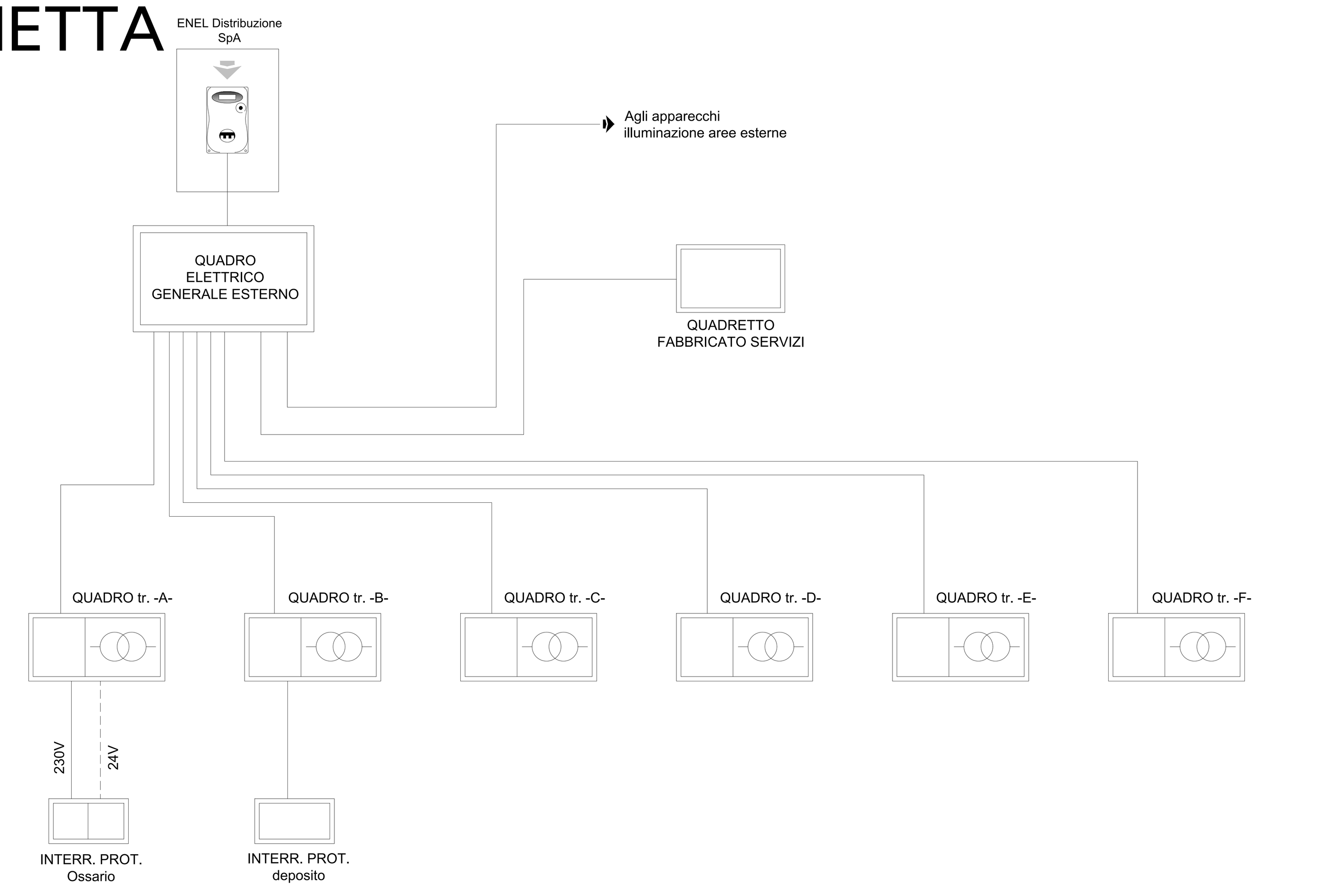

NOTA: eventuale sezione alimentazione cimitero preesistente, dovrà essere definita a parte, con interruttori e linee modulate secondo la conformazione del preesistente impianto

QUADRO	GENERALE
CARPENTERIA QUADRO	ACCIAIO
DIMENSIONI	armadio L 60 cm prof. 30 cm
PORTELLO	acciaio cieco con serratura
CABLAGGIO	MULTIFAST
TENUTA	IP 55
INSTALLAZIONE	DA TERRA

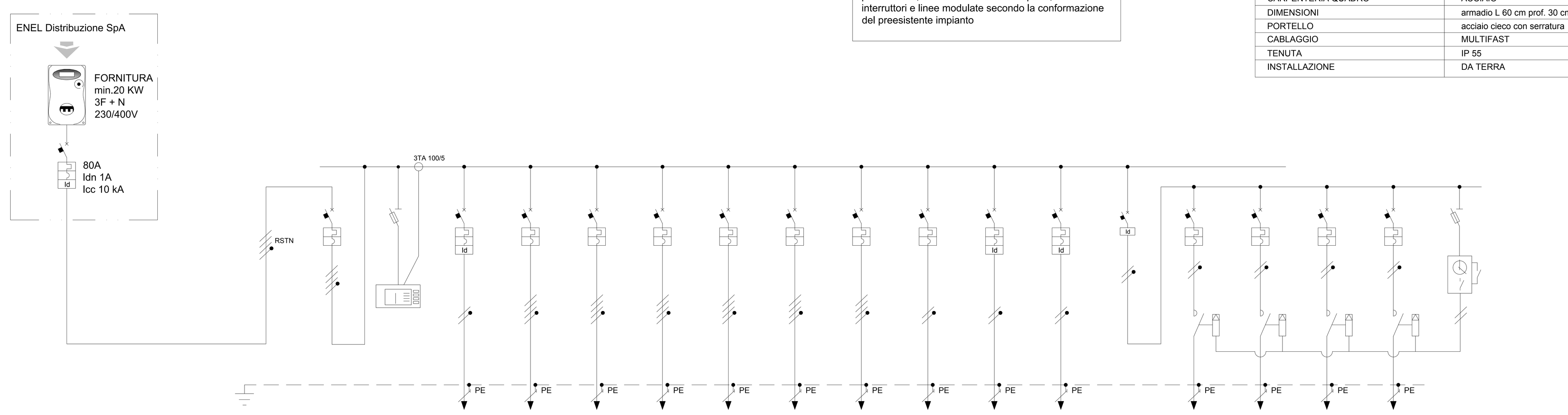

ALIMENTAZIONE	da contatore ENEL SpA	INT. GENERALE	multimetro o 3 lamp. spia	POMPA ACQUA (eventuale)	QUADRO TR -A-	QUADRO TR -B-	QUADRO TR -C-	QUADRO TR -D-	QUADRO TR -E-	QUADRO TR -F-	sottoQUADRO FABBRICATO SERVIZI	RISERVA	RISERVA	sub-generale luci esterne	Luci giardino delle memoria	Luci esterno recinzione	Luci viale cancello/ossario	luci metà notte	orologio interruttore doppia accens. prot. fusib. 6A
Apparecchio		BTdin 63A	con fusibile	Btdin 10A	Btdin 32A	Btdin 32A	Btdin 32A	Btdin 32A	Btdin 25A	Btdin 25A	Btdin 16A	Btdin 16A	Btdin 16A	diff. puro Btdin 25A	Btdin 6A	Btdin 6A	Btdin 6A	Btdin 6A	
Tipo poli	4P	4P	4P	2P	4P	4P	4P	4P	4P	4P	2P	2P	2P	2P	2P + 1	2P + 1	2P + 1		
Fasi	---	---		---	---	---	---	---	---	---	---	---	---	---	---	---	---	---	
Potere d'interruzione (kA)	---	10		6	6	6	6	6	6	6	6	6	6		4,5	4,5	4,5	4,5	
Protezione differenziale (A)	1			0,3	1	1	1	1	1	1	1	0,03	0,03	0,03					
Corrente Ib (A)		59 A			23A	24A	26A	24A	20A	22A	16A								
Pot. totale MAX				1 kW										0,5-0,6 kW	200W	120W	250-300W		
Tensione stellata / F-N	230V	230V		230V	230V	230V	230V	230V	230V	230V	230V	230V	230V	230V	230V	230V	230V	230V	
Caduta di Tensione max (%)	---	---		---	---	---	---	---	---	---	---			---	---	---	---	---	
Sezione fase (mmq)	16			2,5	6-10	6-10	10	6-10	6	6	4				2,5	1,5	1,5		
Sezione neutro (mmq)	16			2,5	6-10	6-10	10	6-10	6	6	4				2,5	1,5	1,5		

NOTA: protezione differenziale 0,03A in sito

INTERRUTTORE BTdin AUTOMATICO MAGNETOTERMICO DIFFERENZIALE | INTERRUTTORE BTdin AUTOMATICO MAGNETOTERMICO | INTERRUTTORE BTdin AUTOMATICO DIFFERENZIALE PURO | CONTATTORE 16A CON BOBINA 230V NORMALMENTE APERTO

QUADRO	Q. TR -E-
CARPENTERIA QUADRO	PCV
DIMENSIONI	come da particolare
PORTELLO	PVC cieco con serratura
CABLAGGIO	MULTIFAST
TENUTA	IP 55
INSTALLAZIONE	DA TERRA

ALIMENTAZIONE
DA QUADRO GEN BT
ESTERNO
In 20 A
prot. idn 1A
LINEA INTERRATA

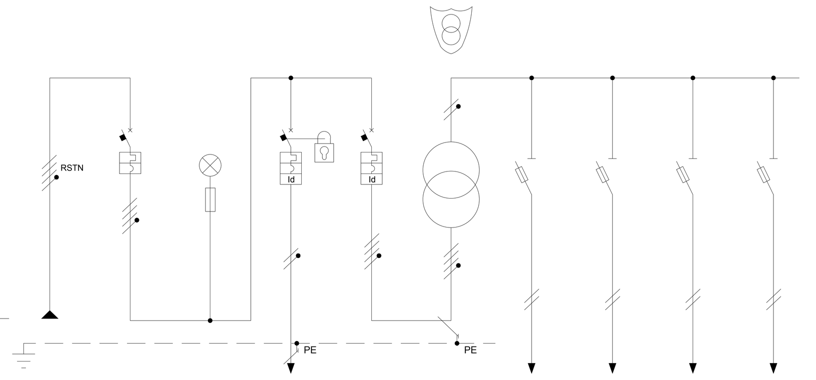

ALIMENTAZIONE	ARRIVO L.	INT. GENERALE	LAMPADA SPIA	PRESA DA QUADRO	PROTEZ. TRAFO	TRASF. 230 / 24V	CIRCUITO P1 luci votive perm.	CIRCUITO P2 luci votive perm.	Circuito OC.1 luci occasionali	Circuito OC.2 luci occasionali
Apparecchio		BTdin 25A	con fusibile	Btdin 16A	Btdin 10A	di sicurezza	sezionatore 10A con fus.	sezionatore 10A con fus.	sezionatore 32A con fus.	sezionatore 32A con fus.
Tipo poli	4P	4P	4P	2P	4P	4P / 2P	2P	2P	2P	2P
Fasi	---	---		---	---	---	---	---	---	---
Potere d'interruzione (kA)	---	4,5		4,5	4,5	--	---	---	---	---
Protezione differenziale (A)	1			0,03	0,03	--	---	---	---	---
Corrente Ib (A)		20 A		16A	4A	4A/61A	4 A	4 A	31,25 A	31,25 A
Pot. totale MAX						1,6 KW	96 W	96 W	750W	750W
Tensione stellata / F-N	230V	230V		230V	230V	230/24V	24V	24V	24V	24V
Caduta di Tensione max (%)	---	---		---	---	---	---	---	---	---
Sezione fase (mmq)	6			4			1,5	1,5	6	6
Sezione neutro (mmq)	6			4			1,5	1,5	6	6

INTERRUTTORE BTdin AUTOMATICO MAGNETOTERMICO DIFFERENZIALE | INTERRUTTORE BTdin AUTOMATICO MAGNETOTERMICO | INTERRUTTORE LUCCHETTABILE (opzionale) | SEZIONATORE CON FUSIBILI

QUADRO	Q. TR -A-
CARPENTERIA QUADRO	PCV
DIMENSIONI	come da particolare
PORTELLO	PVC cieco con serratura
CABLAGGIO	MULTIFAST
TENUTA	IP 55
INSTALLAZIONE	DA TERRA

ALIMENTAZIONE
DA QUADRO GEN BT
ESTERNO
In 23 A
prot. idn 1A
LINEA INTERRATA

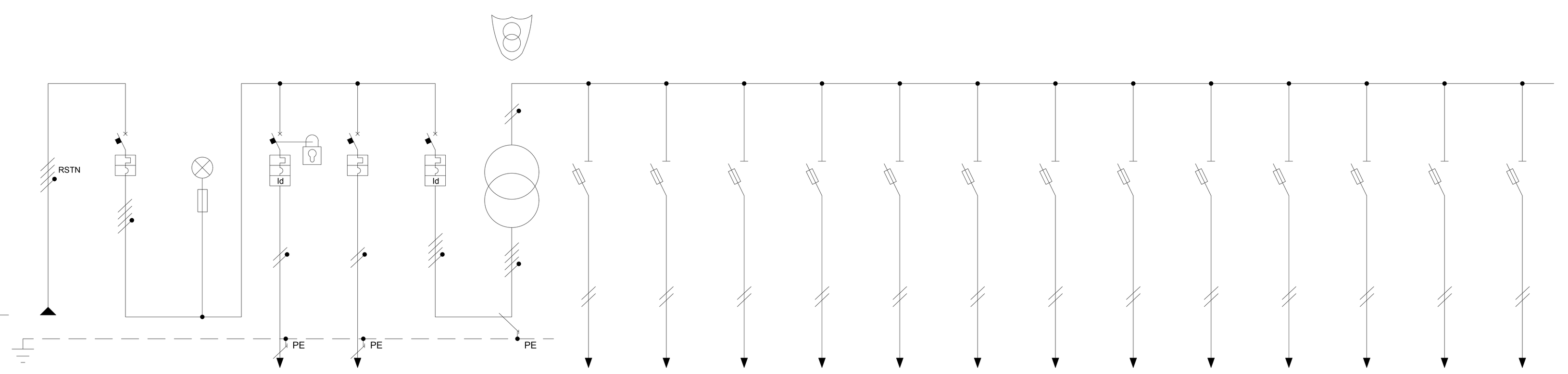

ALIMENTAZIONE	ARRIVO L.	INT. GENERALE	LAMPADA SPIA	PRESA DA QUADRO	LINEA 230V Q. OSSARIO	PROTEZ. TRAFO	TRASF. 230 / 24V	linea unica cappella 1x	linea unica cappella 2x	linea unica cappella 3x	linea unica cappella 4x	linea unica cappella 5x	linea unica cappella 6x	linea unica cappella 1z	linea unica cappella 2z	linea unica cappella 3z	linea unica cappella 4z	linea A 24V ossario	linea B 24V ossario	linea riserva 24V ossario
Apparecchio		BTdin 32A	con fusibile	Btdin 16A	Btdin 10A	Btdin 16A	di sicurezza	sezionatore 10A con fus.	sezionatore 10A con fus.	sezionatore 10A con fus.	sezionatore 10A con fus.	sezionatore 10A con fus.	sezionatore 10A con fus.	sezionatore 16A con fus.	sezionatore 16A con fus.	sezionatore 16A con fus.	sezionatore 16A con fus.	sezionatore 16A con fus.	sezionatore 16A con fus.	sezionatore 16A con fus.
Tipo poli	4P	4P	4P	2P	2P	4P	4P / 2P	2P	2P	2P	2P	2P	2P	2P	2P	2P	2P	2P	2P	2P
Fasi	---	---		---	---	---	---	---	---	---	---	---	---	---	---	---	---	---	---	---
Potere d'interruzione (kA)	---	4,5		4,5	4,5	4,5	--	---	---	---	---	---	---	---	---	---	---	---	---	---
Protezione differenziale (A)	1			0,03	1	0,03	--	---	---	---	---	---	---	---	---	---	---	---	---	---
Corrente Ib (A)		23 A		16A	10A	7A	7A/110A	8 A	8 A	8 A	8 A	8 A	8 A	12 A	12 A	12 A	12 A	12 A	12 A	12 A
Pot. totale MAX							4 KW	200W	200W	200W	200W	200W	200W	300W	300W	300W	300W	300W	300W	300W
Tensione stellata / F-N	230V	230V		230V	230V	230V	230/24V	24V	24V	24V	24V	24V	24V	24V	24V	24V	24V	24V	24V	24V
Caduta di Tensione max (%)	---	---		---	---	---	---	---	---	---	---	---	---	---	---	---	---	---	---	---
Sezione fase (mmq)	6-10			4	2,5			2,5	2,5	2,5	2,5	2,5	2,5	4	4	4	4	4	4	4
Sezione neutro (mmq)	6-10			4	2,5			2,5	2,5	2,5	2,5	2,5	2,5	4	4	4	4	4	4	4

NOTA: protezione differenziale 0,03A in sito

INTERRUTTORE BTdin AUTOMATICO MAGNETOTERMICO DIFFERENZIALE | INTERRUTTORE BTdin AUTOMATICO MAGNETOTERMICO | INTERRUTTORE LUCCHETTABILE (opzionale) | SEZIONATORE CON FUSIBILI

QUADRO	Q. TR -B-
CARPENTERIA QUADRO	PCV
DIMENSIONI	come da particolare
PORTELLO	PVC cieco con serratura
CABLAGGIO	MULTIFAST
TENUTA	IP 55
INSTALLAZIONE	DA TERRA

ALIMENTAZIONE
DA QUADRO GEN BT
ESTERNO
In 24 A
prot. idn 1A
LINEA INTERRATA

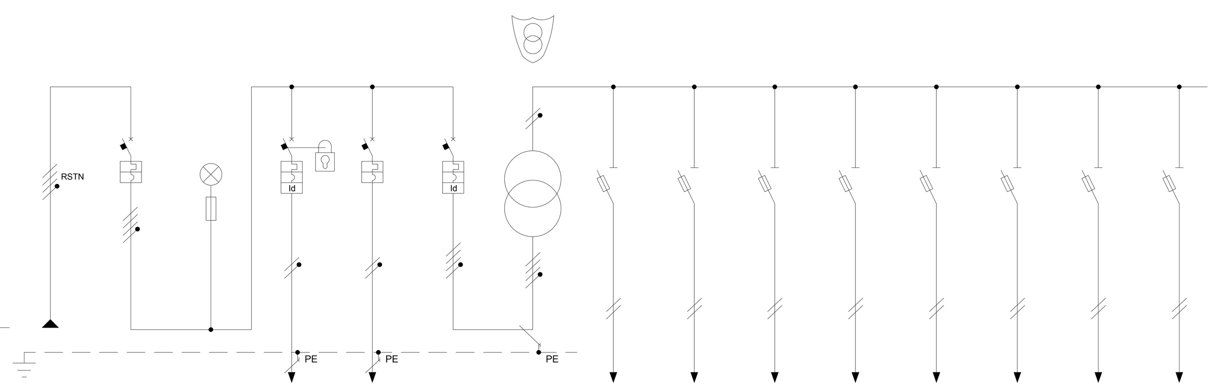

ALIMENTAZIONE	ARRIVO L.	INT. GENERALE	LAMPADA SPIA	PRESA DA QUADRO	LINEA 230V DEPOSITO	PROTEZ. TRAFO	TRASF. 230 / 24V	CIRCUITO P1 luci votive perm.	CIRCUITO P2 luci votive perm.	CIRCUITO P3 luci votive perm.	CIRCUITO P4 luci votive perm.	Circuito OC.1 luci occasionali	Circuito OC.2 luci occasionali	Circuito OC.3 luci occasionali	Circuito OC.4 luci occasionali
Apparecchio		BTdin 32A	con fusibile	Btdin 16A	Btdin 10A	Btdin 16A	di sicurezza	sezionatore 10A con fus.	sezionatore 10A con fus.	sezionatore 10A con fus.	sezionatore 10A con fus.	sezionatore 32A con fus.	sezionatore 32A con fus.	sezionatore 32A con fus.	sezionatore 32A con fus.
Tipo poli	4P	4P	4P	2P	2P	4P	4P / 2P	2P	2P	2P	2P	2P	2P	2P	2P
Fasi	---	---		---	---	---	---	---	---	---	---	---	---	---	---
Potere d'interruzione (kA)	---	4,5		4,5	4,5	4,5	--	---	---	---	---	---	---	---	---
Protezione differenziale (A)	1			0,03	1	0,03	--	---	---	---	---	---	---	---	---
Corrente Ib (A)		24 A		16A	10A	8A	8A/125A	4 A	4 A	4 A	4 A	31,25 A	31,25 A	31,25 A	31,25 A
Pot. totale MAX							4 KW	96 W	96 W	96 W	96 W	750W	750W	750W	750W
Tensione stellata / F-N	230V	230V		230V	230V	230V	230/24V	24V	24V	24V	24V	24V	24V	24V	24V
Caduta di Tensione max (%)	---	---		---	---	---	---	---	---	---	---	---	---	---	---
Sezione fase (mmq)	6-10			4	2,5			1,5	1,5	1,5	1,5	6	6	6	6
Sezione neutro (mmq)	6-10			4	2,5			1,5	1,5	1,5	1,5	6	6	6	6

NOTA: protezione differenziale 0,03A in sito

INTERRUTTORE BTdin AUTOMATICO MAGNETOTERMICO DIFFERENZIALE | INTERRUTTORE BTdin AUTOMATICO MAGNETOTERMICO | INTERRUTTORE LUCCHETTABILE (opzionale) | SEZIONATORE CON FUSIBILI

QUADRO	Q. TR -C-
CARPENTERIA QUADRO	PCV
DIMENSIONI	come da particolare
PORTELLO	PVC cieco con serratura
CABLAGGIO	MULTIFAST
TENUTA	IP 55
INSTALLAZIONE	DA TERRA

ALIMENTAZIONE
DA QUADRO GEN BT
ESTERNO
In 26 A
prot. idn 1A
LINEA INTERRATA

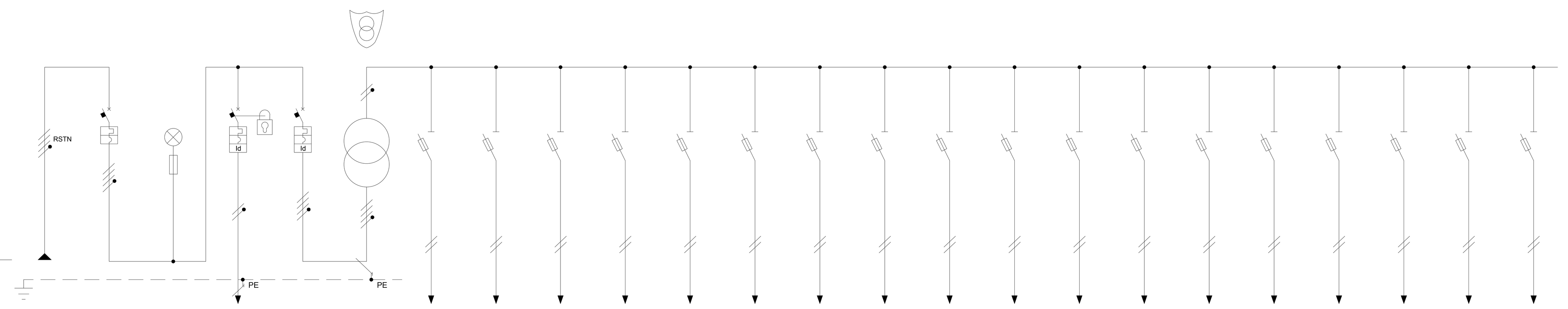

ALIMENTAZIONE	ARRIVO L.	INT. GENERALE	LAMPADA SPIA	PRESA DA QUADRO	PROTEZ. TRAFO	TRASF. 230 / 24V	CIRCUITO P1 luci votive perm. colombari	CIRCUITO P2 luci votive perm. colombari	Circuito OC.1 luci occasionali colombari	Circuito OC.2 luci occasionali colombari	linea unica cappella 1y	linea unica cappella 2y	linea unica cappella 3y	linea unica cappella 4y	linea unica cappella 5y	linea unica cappella 6y	linea unica cappella 7y	linea unica cappella 8y	linea unica cappella 9y	linea unica cappella 10y	linea unica cappella 11y	linea unica cappella 12y	linea unica cappella 13y	linea unica cappella 14y
Apparecchio		BTdin 32A	con fusibile	Btdin 16A	Btdin 16A	di sicurezza	sezionatore 10A con fus.	sezionatore 10A con fus.	sezionatore 32A con fus.	sezionatore 32A con fus.	sezionatore 10A con fus.	sezionatore 10A con fus.	sezionatore 10A con fus.	sezionatore 10A con fus.	sezionatore 10A con fus.	sezionatore 10A con fus.	sezionatore 10A con fus.	sezionatore 10A con fus.	sezionatore 10A con fus.	sezionatore 10A con fus.	sezionatore 10A con fus.	sezionatore 10A con fus.	sezionatore 10A con fus.	sezionatore 10A con fus.
Tipo poli	4P	4P	4P	2P	4P	4P / 2P	2P	2P	2P	2P	2P	2P	2P	2P	2P	2P	2P	2P	2P	2P	2P	2P	2P	2P
Fasi	---	---		---	---	---	---	---	---	---	---	---	---	---	---	---	---	---	---	---	---	---	---	---
Potere d'interruzione (kA)	---	4,5		4,5	4,5	--	---	---	---	---	---	---	---	---	---	---	---	---	---	---	---	---	---	---
Protezione differenziale (A)	1			0,03	0,03	--	---	---	---	---	---	---	---	---	---	---	---	---	---	---	---	---	---	---
Corrente Ib (A)		26 A		16A	10A	10A/165A	4 A	4 A	31,25 A	31,25 A	8 A	8 A	8 A	8 A	8 A	8 A	8 A	8 A	8 A	8 A	8 A	8 A	8 A	8 A
Pot. totale MAX						5 KW	96 W	96 W	750W	750W	200W	200W	200W	200W	200W	200W	200W	200W	200W	200W	200W	200W	200W	200W
Tensione stellata / F-N	230V	230V		230V	230V	230/24V	24V	24V	24V	24V	24V	24V	24V	24V	24V	24V	24V	24V	24V	24V	24V	24V	24V	24V
Caduta di Tensione max (%)	---	---		---	---	---	---	---	---	---	---	---	---	---	---	---	---	---	---	---	---	---	---	---
Sezione fase (mmq)	10			4			1,5	1,5	6	6	2,5	2,5	2,5	2,5	2,5	2,5	2,5	2,5	2,5	2,5	2,5	2,5	2,5	2,5
Sezione neutro (mmq)	10			4			1,5	1,5	6	6	2,5	2,5	2,5	2,5	2,5	2,5	2,5	2,5	2,5	2,5	2,5	2,5	2,5	2,5

INTERRUTTORE BTdin AUTOMATICO MAGNETOTERMICO DIFFERENZIALE | INTERRUTTORE BTdin AUTOMATICO MAGNETOTERMICO | INTERRUTTORE LUCCHETTABILE (opzionale) | SEZIONATORE CON FUSIBILI

QUADRO	Q. TR -D-
CARPENTERIA QUADRO	PCV
DIMENSIONI	come da particolare
PORTELLO	PVC cieco con serratura
CABLAGGIO	MULTIFAST
TENUTA	IP 55
INSTALLAZIONE	DA TERRA

ALIMENTAZIONE
DA QUADRO GEN BT
ESTERNO
In 24 A
prot. idn 1A
LINEA INTERRATA

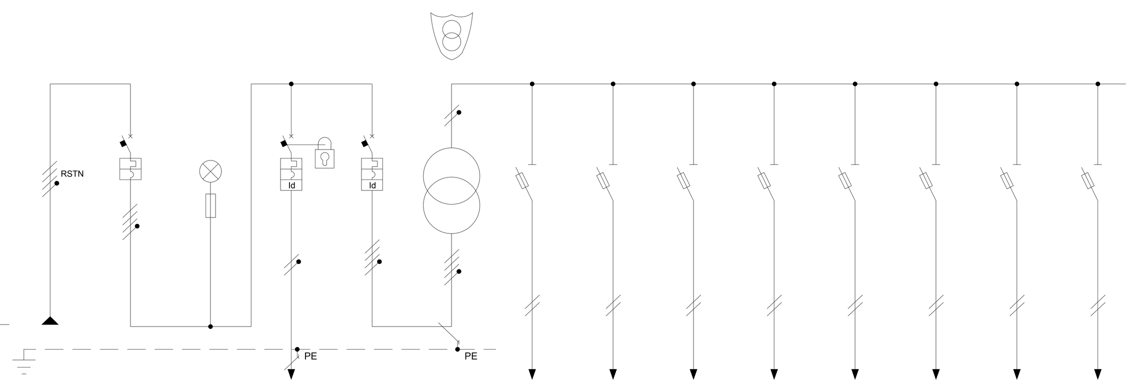

ALIMENTAZIONE	ARRIVO L.	INT. GENERALE	LAMPADA SPIA	PRESA DA QUADRO	PROTEZ. TRAFO	TRASF. 230 / 24V	CIRCUITO P1 luci votive perm.	CIRCUITO P2 luci votive perm.	CIRCUITO P3 luci votive perm.	CIRCUITO P4 luci votive perm.	Circuito OC.1 luci occasionali	Circuito OC.2 luci occasionali	Circuito OC.3 luci occasionali	Circuito OC.4 luci occasionali
Apparecchio		BTdin 32A	con fusibile	Btdin 16A	Btdin 16A	di sicurezza	sezionatore 10A con fus.	sezionatore 10A con fus.	sezionatore 10A con fus.	sezionatore 10A con fus.	sezionatore 32A con fus.	sezionatore 32A con fus.	sezionatore 32A con fus.	sezionatore 32A con fus.
Tipo poli	4P	4P	4P	2P	4P	4P / 2P	2P	2P	2P	2P	2P	2P	2P	2P
Fasi	---	---		---	---	---	---	---	---	---	---	---	---	---
Potere d'interruzione (kA)	---	4,5		4,5	4,5	--	---	---	---	---	---	---	---	---
Protezione differenziale (A)	1			0,03	0,03	--	---	---	---	---	---	---	---	---
Corrente Ib (A)		24 A		16A	8A	8A/125A	4 A	4 A	4 A	4 A	31,25 A	31,25 A	31,25 A	31,25 A
Pot. totale MAX						4 KW	96 W	96 W	96 W	96 W	750W	750W	750W	750W
Tensione stellata / F-N	230V	230V		230V	230V	230/24V	24V	24V	24V	24V	24V	24V	24V	24V
Caduta di Tensione max (%)	---	---		---	---	---	---	---	---	---	---	---	---	---
Sezione fase (mmq)	6-10			4			1,5	1,5	1,5	1,5	6	6	6	6
Sezione neutro (mmq)	6-10			4			1,5	1,5	1,5	1,5	6	6	6	6

INTERRUTTORE BTdin AUTOMATICO MAGNETOTERMICO DIFFERENZIALE | INTERRUTTORE BTdin AUTOMATICO MAGNETOTERMICO | INTERRUTTORE LUCCHETTABILE (opzionale) | SEZIONATORE CON FUSIBILI

QUADRO	Q. TR -F-
CARPENTERIA QUADRO	PCV
DIMENSIONI	come da particolare
PORTELLO	PVC cieco con serratura
CABLAGGIO	MULTIFAST
TENUTA	IP 55
INSTALLAZIONE	DA TERRA

ALIMENTAZIONE
DA QUADRO GEN BT
ESTERNO
In 22 A
prot. idn 1A
LINEA INTERRATA

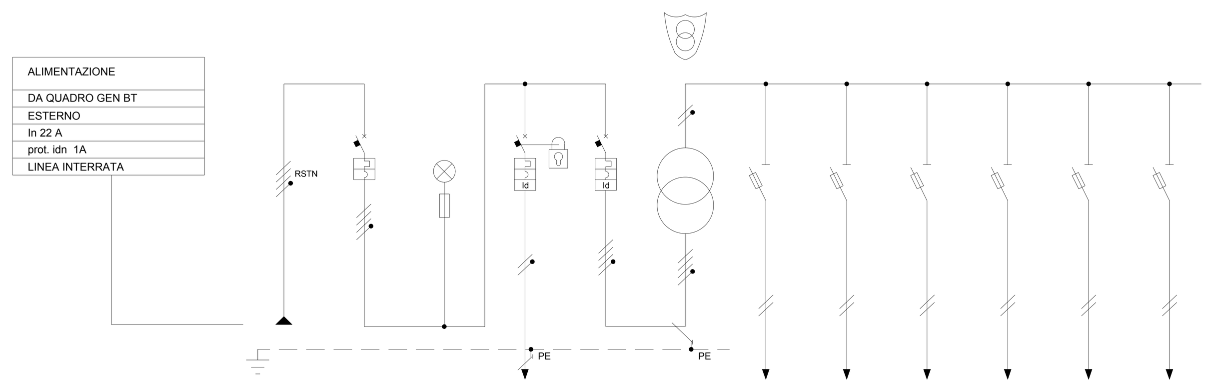

ALIMENTAZIONE	ARRIVO L.	INT. GENERALE	LAMPADA SPIA	PRESA DA QUADRO	PROTEZ. TRAFO	TRASF. 230 / 24V	CIRCUITO P1 luci votive perm.	CIRCUITO P2 luci votive perm.	CIRCUITO P3 luci votive perm.	Circuito OC.1 luci occasionali	Circuito OC.2 luci occasionali	Circuito OC.3 luci occasionali
Apparecchio		BTdin 25A	con fusibile	Btdin 16A	Btdin 10A	di sicurezza	sezionatore 10A con fus.	sezionatore 10A con fus.	sezionatore 10A con fus.	sezionatore 32A con fus.	sezionatore 32A con fus.	sezionatore 32A con fus.
Tipo poli	4P	4P	4P	2P	4P	4P / 2P	2P	2P	2P	2P	2P	2P
Fasi	---	---		---	---	---	---	---	---	---	---	---
Potere d'interruzione (kA)	---	4,5		4,5	4,5	--	---	---	---	---	---	---
Protezione differenziale (A)	1			0,03	0,03	--	---	---	---	---	---	---
Corrente Ib (A)		22 A		16A	6A	6A/80A	4 A	4 A	4 A	31,25 A	31,25 A	31,25 A
Pot. totale MAX						2,5 KW	96 W	96 W	96 W	750W	750W	750W
Tensione stellata / F-N	230V	230V		230V	230V	230/24V	24V	24V	24V	24V	24V	24V
Caduta di Tensione max (%)	---	---		---	---	---	---	---	---	---	---	---
Sezione fase (mmq)	6			4			1,5	1,5	1,5	6	6	6
Sezione neutro (mmq)	6			4			1,5	1,5	1,5	6	6	6

INTERRUTTORE BTdin AUTOMATICO MAGNETOTERMICO DIFFERENZIALE | INTERRUTTORE BTdin AUTOMATICO MAGNETOTERMICO | INTERRUTTORE LUCCHETTABILE (opzionale) | SEZIONATORE CON FUSIBILI