Firmato digitalmente da
SANTORO ANTONIETTA
C: IT

COMUNE DI CANCELLO ED ARNONE
(Provincia di Caserta)

CONCESSIONE
(ai sensi dell'Art. 183, comma ... D. Lgs 50/2016)
C.I.G.8083736D... / C.U.P. ...16D19000150006

PROGETTAZIONE, REALIZZAZIONE E GESTIONE IN CONCESSIONE DEL SISTEMA CIMITERIALE IN CANCELLO ED ARNONE

CONCESSIONARIO

SISTEMA CIMITERIALE CANCELLO ED ARNONE S.R.L.
Via Consolare n.1 - 81030 Cancello ed Arnone
P.Iva 04618680617

PROGETTO ESECUTIVO

AMPLIAMENTO CIMITERO DI CANCELLO

IE 04	Impianti elettrici - Schema a blocchi e quadri elettrici	REV 00	Scala f.s.

SERVIZI DI ARCHITETTURA & INGEGNERIA

Gruppo di lavoro:
NEA SINAPSIS Architettura e Ingeneria Srl:
Arch. Antonietta Santoro
Arch. Feliciarosa Marcelli
Arch. Assunta Duracci

Collaboratori:
Strutture: Ing. Giuseppe Civale
Impianti: Ing. Domenico Carlo
Geologia: Dott.ssa Geologo Angela Gianfrancesco
Rilievi: Geom. Mario Nicolò

Progettisti:
Ing. Domenico Carlo
Ordine degli Ingegneri di Benevento n.1230

Direttore tecnico NEA SINAPSIS Architettura e Ingegneria Srl:
Arch. Feliciarosa Marcelli
O.A.P.P.C. di Caserta n.455

Progettista coordinatore:
Arch. Antonietta Santoro
O.A.P.P.C. di Caserta n.456

SERVIZI DI ARCHITETTURA ED INGEGNERIA — NEA SINAPSIS Architettura e Ingegneria S.r.l. — Roma - via Antonio Salandra,18 — C.F. 14404371008 REA RM-1518457 — neasinapsis@legalmail.it

SERVIZI DI ADVISORING ECONOMICO-FINANZIARI E TECNICO-LEGALI — PARSIFAL Advisoring & Consulting S.r.l. — Roma - P.zza del Popolo,18_Palazzo Valadier — C.F. 14295691001 REA RM-1510506 — parsifalaec@legalmail.it

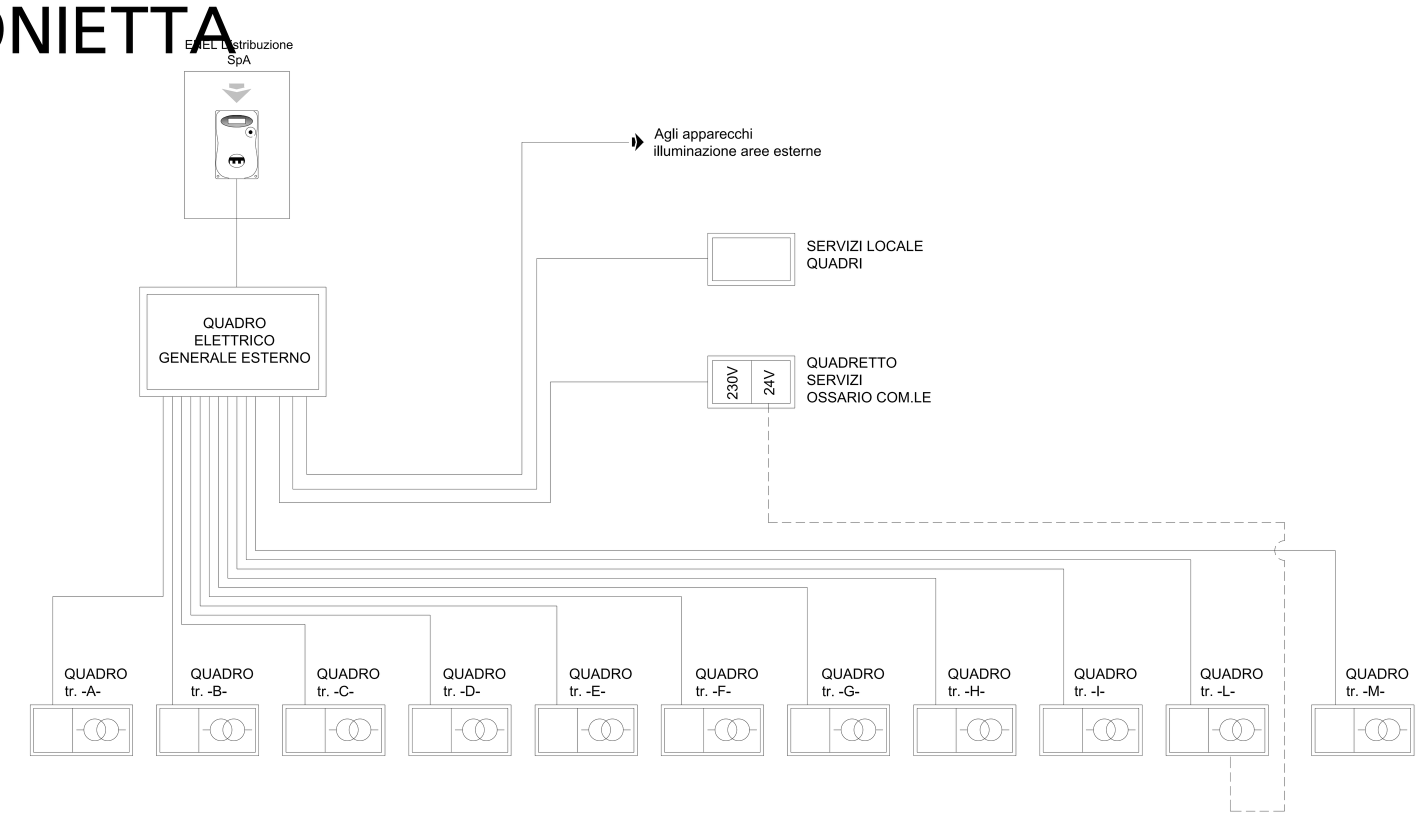

NOTA: eventuale sezione alimentazione cimitero preesistente, dovrà essere definita a parte, con interruttori e linee modulate secondo la conformazione del preesistente impianto

QUADRO	GENERALE Cancello
CARPENTERIA QUADRO	ACCIAIO
DIMENSIONI	armadio L 60 cm prof. 30 cm
PORTELLO	acciaio cieco con serratura
CABLAGGIO	MULTIFAST
TENUTA	IP 55
INSTALLAZIONE	DA TERRA

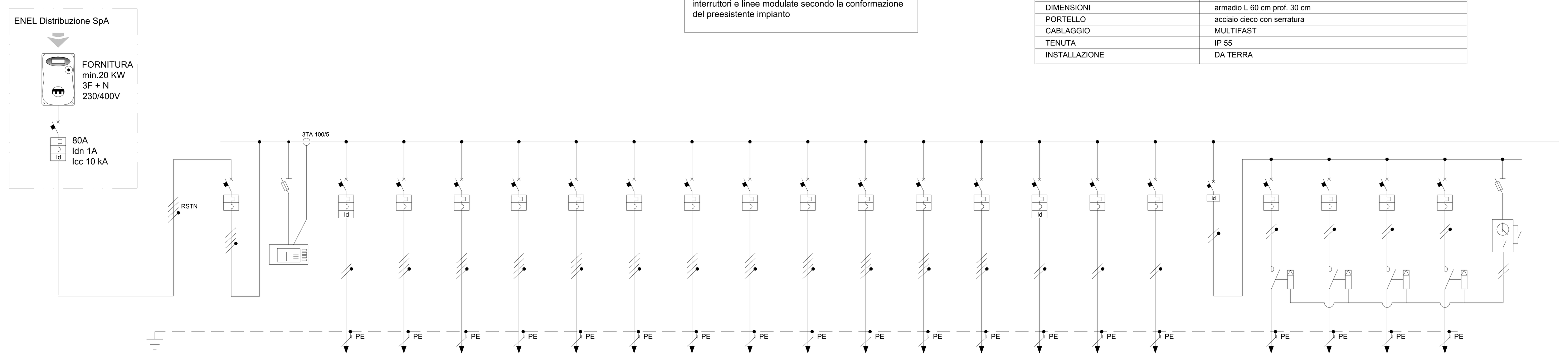

ALIMENTAZIONE	da contatore ENEL SpA	INT. GENERALE	multimetro o 3 lamp. spia	POMPA ACQUA (eventuale)	QUADRO TR -A-	QUADRO TR -B-	QUADRO TR -C-	QUADRO TR -D-	QUADRO TR -E-	QUADRO TR -F-	QUADRO TR -G-	QUADRO TR -H-	QUADRO TR -I-	QUADRO TR -L-	QUADRO TR -M-	RISERVA	sottoQUADRO OSSARIO	servizi LOC.quadri	sub-generale luci esterne	Luci zona monumento	Luci esterno recinzione	Luci appliques viale centrale	luci metà notte	orologio interruttore doppia accens. prot. fusib. 6A
Apparecchio		BTdin 63A	con fusibile	Btdin 10A	Btdin 25A	Btdin 32A	Btdin 25A	Btdin 32A	Btdin 32A	Btdin 32A	Btdin 32A	Btdin 25A	Btdin 25A	Btdin 32A	Btdin 32A	Btdin 16A	Btdin 16A	Btdin 16A	diff. puro Btdin 25A	Btdin 6A	Btdin 6A	Btdin 6A	Btdin 6A	
Tipo poli	4P	4P	4P	2P	4P	4P	4P	4P	4P	4P	4P	4P	4P	4P	4P	2P	2P	2P	2P	2P + 1	2P + 1	2P + 1		
Fasi	---	---		---	---	---	---	---	---	---	---	---	---	---	---	---	---	---	---	---	---	---	---	
Potere d'interruzione (kA)	---	10		6	6	6	6	6	6	6	6	6	6	6	6	6	6	6		4,5	4,5	4,5	4,5	
Protezione differenziale (A)	1			0,3	1	1	1	1	1	1	1	1	1	1	1	0,03	1	1	0,03					
Corrente Ib (A)		59 A			22 A	26 A	22 A	24 A	24 A	22 A	26 A	22 A	21 A	21 A	26 A		16A	16A						
Pot. totale MAX				1 kW															0,5-0,6 kW	200W	120W	240-300W		
Tensione stellata / F-N	230V	230V		230V	230V	230V	230V	230V	230V	230V	230V	230V	230V	230V	230V	230V	230V	230V	230V	230V	230V	230V	230V	
Caduta di Tensione max (%)	---	---		---	---	---	---	---	---	---	---	---	---	---	---		---	---	---	---	---	---	---	
Sezione fase (mmq)	16			2,5	6	10	6	10	10	10	10	6	6	10	10		4	4		2,5	1,5	1,5		
Sezione neutro (mmq)	16			2,5	6	10	6	10	10	10	10	6	6	10	10		4	4		2,5	1,5	1,5		

NOTA: protezione differenziale 0,03A in sito (sottoQUADRO OSSARIO)

NOTA: protezione differenziale 0,03A in sito (servizi LOC.quadri)

Legenda: INTERRUTTORE BTdin AUTOMATICO MAGNETOTERMICO DIFFERENZIALE — INTERRUTTORE BTdin AUTOMATICO MAGNETOTERMICO — INTERRUTTORE BTdin AUTOMATICO DIFFERENZIALE PURO — CONTATTORE 16A CON BOBINA 230V NORMALMENTE APERTO

QUADRO	Q. TR -L- Cancello
CARPENTERIA QUADRO	PCV
DIMENSIONI	come da particolare
PORTELLO	PVC cieco con serratura
CABLAGGIO	MULTIFAST
TENUTA	IP 55
INSTALLAZIONE	DA TERRA

ALIMENTAZIONE
DA QUADRO GEN BT
ESTERNO
In 24 A
prot. idn 1A
LINEA INTERRATA

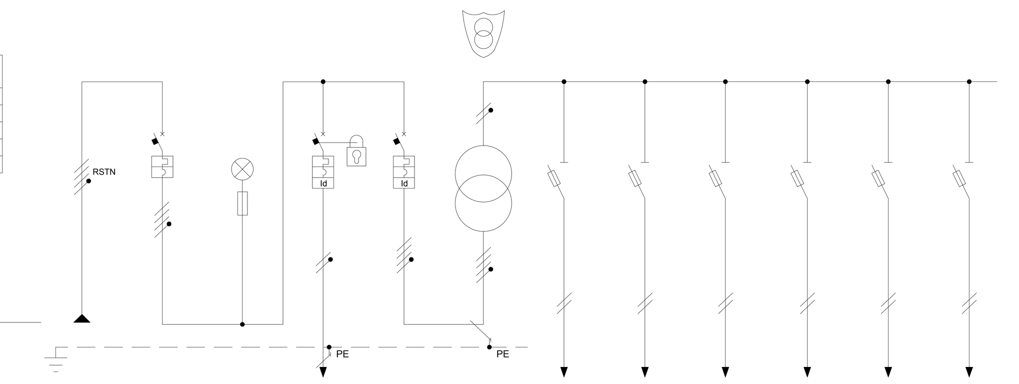

ALIMENTAZIONE	ARRIVO L.	INT. GENERALE	LAMPADA SPIA	PRESA DA QUADRO	PROTEZ. TRAFO	TRASF. 230 / 24V	CIRCUITO P4 edicole curva luci votive perm.	CIRCUITO P5 edicole curva luci votive perm.	Circuito OC4 edicole curva luci occasionali	Circuito OC5 edicole curva luci occasionali	Circuito 1 OSSARIO	Circuito OC5 edicole curva luci occasionali
Apparecchio		BTdin 32A	con fusibile	Btdin 16A	Btdin 16A	di sicurezza	sezionatore 10A con fus.	sezionatore 10A con fus.	sezionatore 32A con fus.	sezionatore 32A con fus.	sezionatore 25A con fus.	sezionatore 25A con fus.
Tipo poli	4P	4P	4P	2P	4P	4P / 2P	2P	2P	2P	2P	2P	2P
Fasi	---	---		---	---	---	---	---	---	---	---	---
Potere d'interruzione (kA)	---	4,5		4,5	4,5	--	---	---	---	---	---	---
Protezione differenziale (A)	1			0,03	0,03	--	---	---	---	---	---	---
Corrente Ib (A)		21 A		16A	8A	4,8A/80A	3 A	3 A	22,5 A	22,5 A	15 A	15 A
Pot. totale MAX						2 KW	72 W	72 W	540W	540W	350W	350W
Tensione stellata / F-N	230V	230V		230V	230V	230/24V	24V	24V	24V	24V	24V	24V
Caduta di Tensione max (%)	---	---		---	---	---	---	---	---	---	---	---
Sezione fase (mmq)	6-10			4			1,5	1,5	6	6	6	6
Sezione neutro (mmq)	6-10			4			1,5	1,5	6	6	6	6

Legenda: INTERRUTTORE BTdin AUTOMATICO MAGNETOTERMICO DIFFERENZIALE — INTERRUTTORE BTdin AUTOMATICO MAGNETOTERMICO — INTERRUTTORE LUCCHETTABILE (opzionale) — SEZIONATORE CON FUSIBILI

QUADRO	Q. TR -A-C-H- Cancello
CARPENTERIA QUADRO	PCV
DIMENSIONI	come da particolare
PORTELLO	PVC cieco con serratura
CABLAGGIO	MULTIFAST
TENUTA	IP 55
INSTALLAZIONE	DA TERRA

ALIMENTAZIONE
DA QUADRO GEN BT
ESTERNO
In 22 A
prot. idn 1A
LINEA INTERRATA

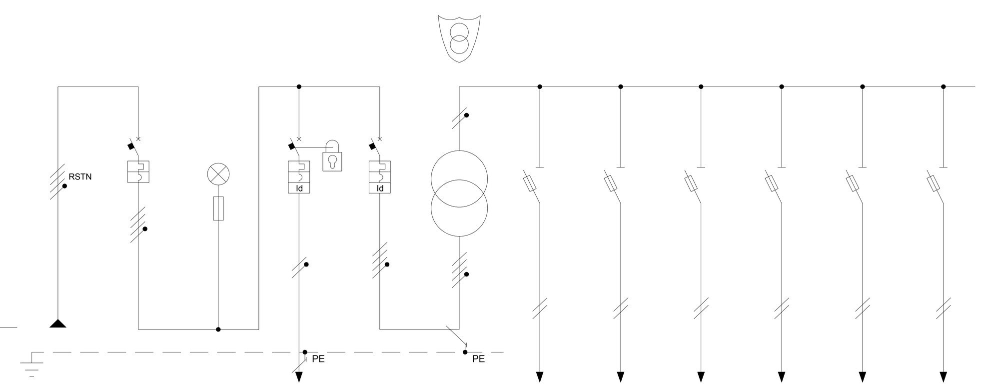

ALIMENTAZIONE	ARRIVO L.	INT. GENERALE	LAMPADA SPIA	PRESA DA QUADRO	PROTEZ. TRAFO	TRASF. 230 / 24V	CIRCUITO P1 luci votive perm.	CIRCUITO P2 luci votive perm.	CIRCUITO P3 luci votive perm.	Circuito OC.1 luci occasionali	Circuito OC.2 luci occasionali	Circuito OC.3 luci occasionali
Apparecchio		BTdin 25A	con fusibile	Btdin 16A	Btdin 10A	di sicurezza	sezionatore 10A con fus.	sezionatore 10A con fus.	sezionatore 10A con fus.	sezionatore 32A con fus.	sezionatore 32A con fus.	sezionatore 32A con fus.
Tipo poli	4P	4P	4P	2P	4P	4P / 2P	2P	2P	2P	2P	2P	2P
Fasi	---	---		---	---	---	---	---	---	---	---	---
Potere d'interruzione (kA)	---	4,5		4,5	4,5	--	---	---	---	---	---	---
Protezione differenziale (A)	1			0,03	0,03	--	---	---	---	---	---	---
Corrente Ib (A)		22 A		16A	6A	6A/80A	4 A	4 A	4 A	31,25 A	31,25 A	31,25 A
Pot. totale MAX						2,5 KW	96 W	96 W	96 W	750W	750W	750W
Tensione stellata / F-N	230V	230V		230V	230V	230/24V	24V	24V	24V	24V	24V	24V
Caduta di Tensione max (%)	---	---		---	---	---	---	---	---	---	---	---
Sezione fase (mmq)	6			4			1,5	1,5	1,5	6	6	6
Sezione neutro (mmq)	6			4			1,5	1,5	1,5	6	6	6

Legenda: INTERRUTTORE BTdin AUTOMATICO MAGNETOTERMICO DIFFERENZIALE — INTERRUTTORE BTdin AUTOMATICO MAGNETOTERMICO — INTERRUTTORE LUCCHETTABILE (opzionale) — SEZIONATORE CON FUSIBILI

QUADRO	Q. TR -B- Cancello
CARPENTERIA QUADRO	PCV
DIMENSIONI	come da particolare
PORTELLO	PVC cieco con serratura
CABLAGGIO	MULTIFAST
TENUTA	IP 55
INSTALLAZIONE	DA TERRA

ALIMENTAZIONE
DA QUADRO GEN BT
ESTERNO
In 26 A
prot. idn 1A
LINEA INTERRATA

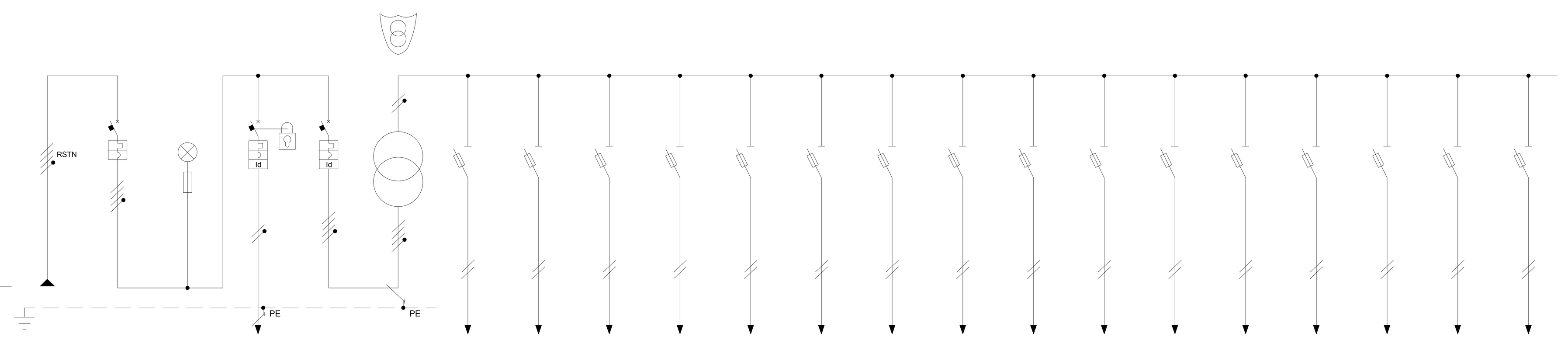

ALIMENTAZIONE	ARRIVO L.	INT. GENERALE	LAMPADA SPIA	PRESA DA QUADRO	PROTEZ. TRAFO	TRASF. 230 / 24V	linea unica cappella 1	linea unica cappella 2	linea unica cappella 3	linea unica cappella 4	linea unica cappella 5	linea unica cappella 6	linea unica cappella 7	linea unica cappella 8	linea unica cappella 9	linea unica cappella 10	linea unica cappella 11	linea unica cappella 12	linea unica cappella 13	linea unica cappella 14	linea unica cappella 15	linea unica cappella 16
Apparecchio		BTdin 32A	con fusibile	Btdin 16A	Btdin 16A	di sicurezza	sezionatore 10A con fus.	sezionatore 10A con fus.	sezionatore 10A con fus.	sezionatore 10A con fus.	sezionatore 10A con fus.	sezionatore 10A con fus.	sezionatore 10A con fus.	sezionatore 10A con fus.	sezionatore 10A con fus.	sezionatore 10A con fus.	sezionatore 10A con fus.	sezionatore 10A con fus.	sezionatore 10A con fus.	sezionatore 10A con fus.	sezionatore 10A con fus.	sezionatore 10A con fus.
Tipo poli	4P	4P	4P	2P	4P	4P / 2P	2P	2P	2P	2P	2P	2P	2P	2P	2P	2P	2P	2P	2P	2P	2P	2P
Fasi	---	---		---	---	---	---	---	---	---	---	---	---	---	---	---	---	---	---	---	---	---
Potere d'interruzione (kA)	---	4,5		4,5	4,5	--	---	---	---	---	---	---	---	---	---	---	---	---	---	---	---	---
Protezione differenziale (A)	1			0,03	0,03	--	---	---	---	---	---	---	---	---	---	---	---	---	---	---	---	---
Corrente Ib (A)		26 A		16A	10A	7,5A/125A	8 A	8 A	8 A	8 A	8 A	8 A	8 A	8 A	8 A	8 A	8 A	8 A	8 A	8 A	8 A	8 A
Pot. totale MAX						4 KW	200W	200W	200W	200W	200W	200W	200W	200W	200W	200W	200W	200W	200W	200W	200W	200W
Tensione stellata / F-N	230V	230V		230V	230V	230/24V	24V	24V	24V	24V	24V	24V	24V	24V	24V	24V	24V	24V	24V	24V	24V	24V
Caduta di Tensione max (%)	---	---		---	---	---	---	---	---	---	---	---	---	---	---	---	---	---	---	---	---	---
Sezione fase (mmq)	6			4			2,5	2,5	2,5	2,5	2,5	2,5	2,5	2,5	2,5	2,5	2,5	2,5	2,5	2,5	2,5	2,5
Sezione neutro (mmq)	6			4			2,5	2,5	2,5	2,5	2,5	2,5	2,5	2,5	2,5	2,5	2,5	2,5	2,5	2,5	2,5	2,5

Legenda: INTERRUTTORE BTdin AUTOMATICO MAGNETOTERMICO DIFFERENZIALE — INTERRUTTORE BTdin AUTOMATICO MAGNETOTERMICO — INTERRUTTORE LUCCHETTABILE (opzionale) — SEZIONATORE CON FUSIBILI

QUADRO	Q. TR -D-E- Cancello
CARPENTERIA QUADRO	PCV
DIMENSIONI	come da particolare
PORTELLO	PVC cieco con serratura
CABLAGGIO	MULTIFAST
TENUTA	IP 55
INSTALLAZIONE	DA TERRA

ALIMENTAZIONE
DA QUADRO GEN BT
ESTERNO
In 24 A
prot. idn 1A
LINEA INTERRATA

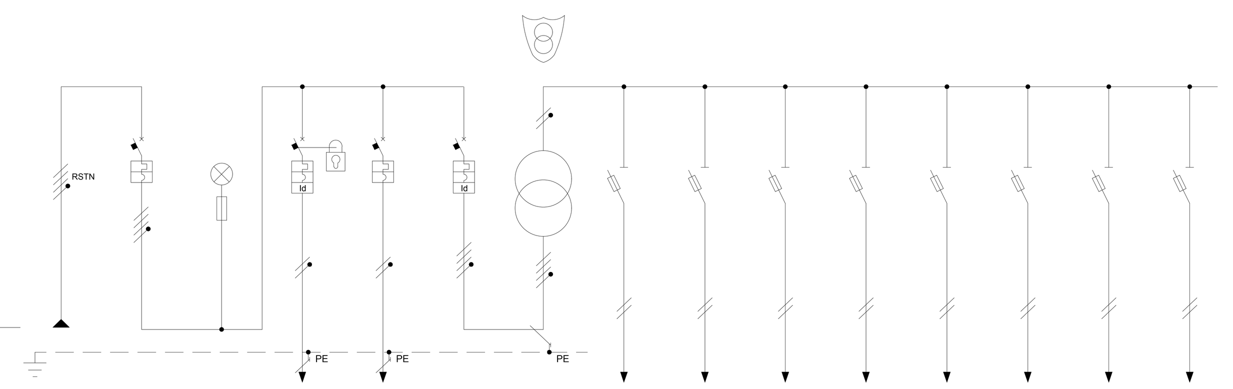

ALIMENTAZIONE	ARRIVO L.	INT. GENERALE	LAMPADA SPIA	PRESA DA QUADRO	LINEA 230V RISERVA	PROTEZ. TRAFO	TRASF. 230 / 24V	CIRCUITO P1 luci votive perm.	CIRCUITO P2 luci votive perm.	CIRCUITO P3 luci votive perm.	CIRCUITO P4 luci votive perm.	Circuito OC.1 luci occasionali	Circuito OC.2 luci occasionali	Circuito OC.3 luci occasionali	Circuito OC.4 luci occasionali
Apparecchio		BTdin 32A	con fusibile	Btdin 16A	Btdin 10A	Btdin 16A	di sicurezza	sezionatore 10A con fus.	sezionatore 10A con fus.	sezionatore 10A con fus.	sezionatore 10A con fus.	sezionatore 32A con fus.	sezionatore 32A con fus.	sezionatore 32A con fus.	sezionatore 32A con fus.
Tipo poli	4P	4P	4P	2P	2P	4P	4P / 2P	2P	2P	2P	2P	2P	2P	2P	2P
Fasi	---	---		---	---	---	---	---	---	---	---	---	---	---	---
Potere d'interruzione (kA)	---	4,5		4,5	4,5	4,5	--	---	---	---	---	---	---	---	---
Protezione differenziale (A)	1			0,03	1	0,03	--	---	---	---	---	---	---	---	---
Corrente Ib (A)		24 A		16A		8A	8A/125A	4 A	4 A	4 A	4 A	31,25 A	31,25 A	31,25 A	31,25 A
Pot. totale MAX							3 KW	72 W	72 W	72 W	72 W	560W	560W	560W	560W
Tensione stellata / F-N	230V	230V		230V	230V	230V	230/24V	24V	24V	24V	24V	24V	24V	24V	24V
Caduta di Tensione max (%)	---	---		---	---	---	---	---	---	---	---	---	---	---	---
Sezione fase (mmq)	10			4				1,5	1,5	1,5	1,5	6	6	6	6
Sezione neutro (mmq)	10			4				1,5	1,5	1,5	1,5	6	6	6	6

Legenda: INTERRUTTORE BTdin AUTOMATICO MAGNETOTERMICO DIFFERENZIALE — INTERRUTTORE BTdin AUTOMATICO MAGNETOTERMICO — INTERRUTTORE LUCCHETTABILE (opzionale) — SEZIONATORE CON FUSIBILI

QUADRO	Q. TR -M-G- Cancello
CARPENTERIA QUADRO	PCV
DIMENSIONI	come da particolare
PORTELLO	PVC cieco con serratura
CABLAGGIO	MULTIFAST
TENUTA	IP 55
INSTALLAZIONE	DA TERRA

ALIMENTAZIONE
DA QUADRO GEN BT
ESTERNO
In 26 A
prot. idn 1A
LINEA INTERRATA

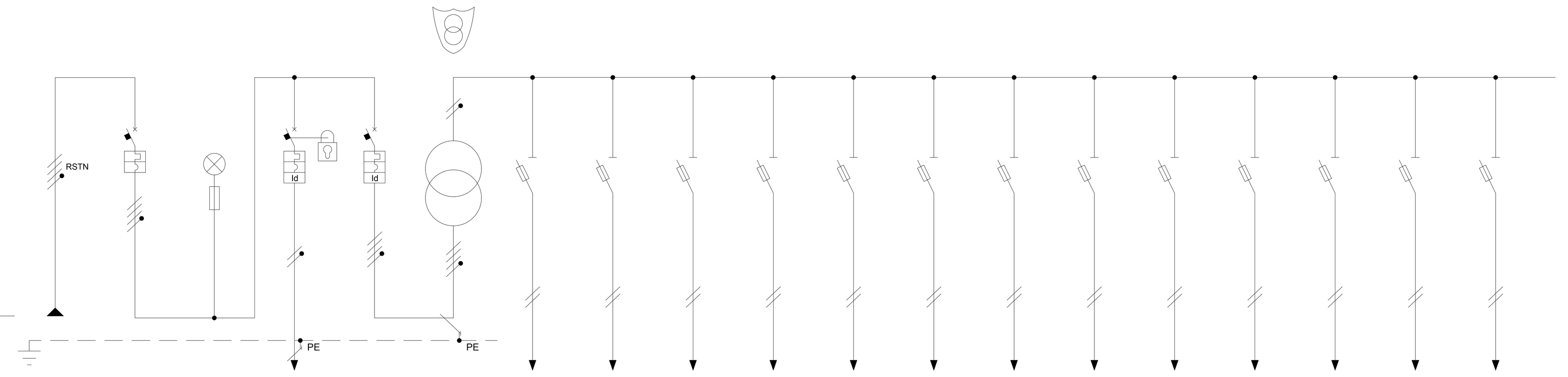

ALIMENTAZIONE	ARRIVO L.	INT. GENERALE	LAMPADA SPIA	PRESA DA QUADRO	PROTEZ. TRAFO	TRASF. 230 / 24V	linea unica cappella 17	linea unica cappella 18	linea unica cappella 19	linea unica cappella 20	linea unica cappella 21	linea unica cappella 22	linea unica cappella 23	linea unica cappella 24	linea unica cappella 25	linea unica cappella 26	linea unica cappella 27	linea unica cappella 28	RISERVA
Apparecchio		BTdin 32A	con fusibile	Btdin 16A	Btdin 16A	di sicurezza	sezionatore 10A con fus.	sezionatore 10A con fus.	sezionatore 10A con fus.	sezionatore 10A con fus.	sezionatore 10A con fus.	sezionatore 10A con fus.	sezionatore 10A con fus.	sezionatore 10A con fus.	sezionatore 10A con fus.	sezionatore 10A con fus.	sezionatore 10A con fus.	sezionatore 10A con fus.	sezionatore 10A con fus.
Tipo poli	4P	4P	4P	2P	4P	4P / 2P	2P	2P	2P	2P	2P	2P	2P	2P	2P	2P	2P	2P	2P
Fasi	---	---		---	---	---	---	---	---	---	---	---	---	---	---	---	---	---	---
Potere d'interruzione (kA)	---	4,5		4,5	4,5	--	---	---	---	---	---	---	---	---	---	---	---	---	---
Protezione differenziale (A)	1			0,03	0,03	--	---	---	---	---	---	---	---	---	---	---	---	---	---
Corrente Ib (A)		26 A		16A	10A	6,5A/108A	8 A	8 A	8 A	8 A	8 A	8 A	8 A	8 A	8 A	8 A	8 A	8 A	8 A
Pot. totale MAX						3 KW	200W	200W	200W	200W	200W	200W	200W	200W	200W	200W	200W	200W	200W
Tensione stellata / F-N	230V	230V		230V	230V	230/24V	24V	24V	24V	24V	24V	24V	24V	24V	24V	24V	24V	24V	24V
Caduta di Tensione max (%)	---	---		---	---	---	---	---	---	---	---	---	---	---	---	---	---	---	---
Sezione fase (mmq)	10			4			2,5	2,5	2,5	2,5	2,5	2,5	2,5	2,5	2,5	2,5	2,5	2,5	2,5
Sezione neutro (mmq)	10			4			2,5	2,5	2,5	2,5	2,5	2,5	2,5	2,5	2,5	2,5	2,5	2,5	2,5

Legenda: INTERRUTTORE BTdin AUTOMATICO MAGNETOTERMICO DIFFERENZIALE — INTERRUTTORE BTdin AUTOMATICO MAGNETOTERMICO — INTERRUTTORE LUCCHETTABILE (opzionale) — SEZIONATORE CON FUSIBILI

QUADRO	Q. TR -I- Cancello
CARPENTERIA QUADRO	PCV
DIMENSIONI	come da particolare
PORTELLO	PVC cieco con serratura
CABLAGGIO	MULTIFAST
TENUTA	IP 55
INSTALLAZIONE	DA TERRA

ALIMENTAZIONE
DA QUADRO GEN BT
ESTERNO
In 24 A
prot. idn 1A
LINEA INTERRATA

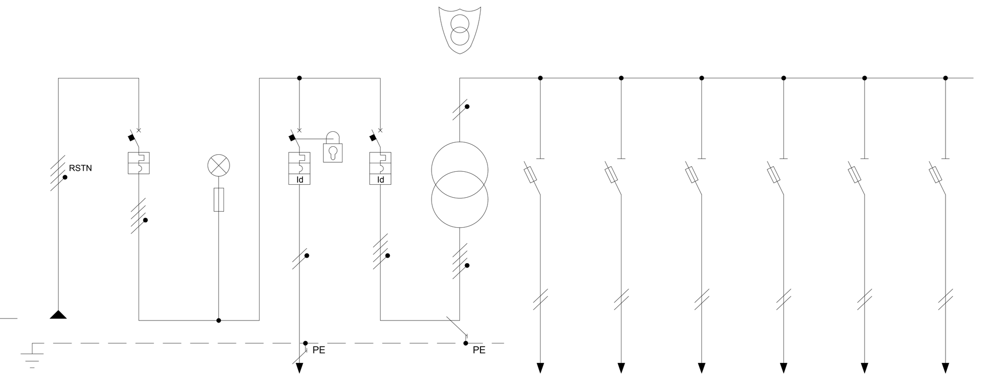

ALIMENTAZIONE	ARRIVO L.	INT. GENERALE	LAMPADA SPIA	PRESA DA QUADRO	PROTEZ. TRAFO	TRASF. 230 / 24V	CIRCUITO P1 edicole curva luci votive perm.	CIRCUITO P2 edicole curva luci votive perm.	CIRCUITO P3 edicole curva luci votive perm.	Circuito OC1 edicole curva luci occasionali	Circuito OC2 edicole curva luci occasionali	Circuito OC3 edicole curva luci occasionali
Apparecchio		BTdin 32A	con fusibile	Btdin 16A	Btdin 16A	di sicurezza	sezionatore 10A con fus.	sezionatore 10A con fus.	sezionatore 10A con fus.	sezionatore 32A con fus.	sezionatore 32A con fus.	sezionatore 32A con fus.
Tipo poli	4P	4P	4P	2P	4P	4P / 2P	2P	2P	2P	2P	2P	2P
Fasi	---	---		---	---	---	---	---	---	---	---	---
Potere d'interruzione (kA)	---	4,5		4,5	4,5	--	---	---	---	---	---	---
Protezione differenziale (A)	1			0,03	0,03	--	---	---	---	---	---	---
Corrente Ib (A)		21 A		16A	8A	4,6A/77A	3 A	3 A	3 A	22,5 A	22,5 A	22,5 A
Pot. totale MAX						2 KW	72 W	72 W	72 W	540W	540W	540W
Tensione stellata / F-N	230V	230V		230V	230V	230/24V	24V	24V	24V	24V	24V	24V
Caduta di Tensione max (%)	---	---		---	---	---	---	---	---	---	---	---
Sezione fase (mmq)	6-10			4			1,5	1,5	1,5	6	6	6
Sezione neutro (mmq)	6-10			4			1,5	1,5	1,5	6	6	6

Legenda: INTERRUTTORE BTdin AUTOMATICO MAGNETOTERMICO DIFFERENZIALE — INTERRUTTORE BTdin AUTOMATICO MAGNETOTERMICO — INTERRUTTORE LUCCHETTABILE (opzionale) — SEZIONATORE CON FUSIBILI

QUADRO	Q. TR -F- Cancello
CARPENTERIA QUADRO	PCV
DIMENSIONI	come da particolare
PORTELLO	PVC cieco con serratura
CABLAGGIO	MULTIFAST
TENUTA	IP 55
INSTALLAZIONE	DA TERRA

ALIMENTAZIONE
DA QUADRO GEN BT
ESTERNO
In 22 A
prot. idn 1A
LINEA INTERRATA

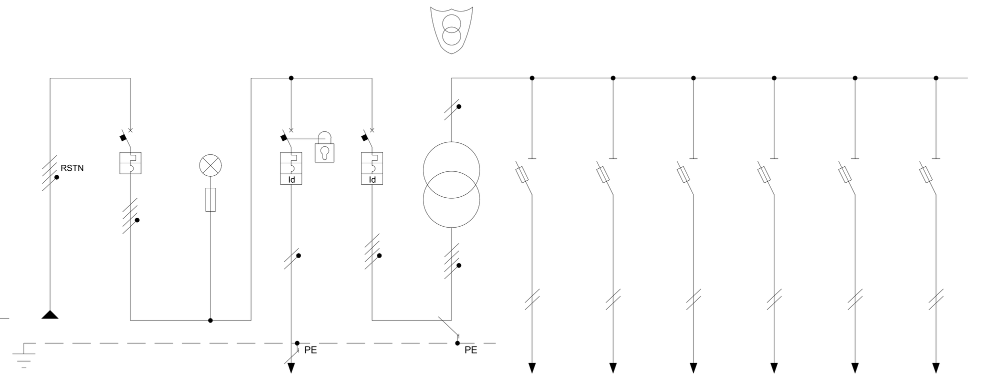

ALIMENTAZIONE	ARRIVO L.	INT. GENERALE	LAMPADA SPIA	PRESA DA QUADRO	PROTEZ. TRAFO	TRASF. 230 / 24V	CIRCUITO P1 luci votive perm.	CIRCUITO P2 luci votive perm.	CIRCUITO P3 luci votive perm.	Circuito OC.1 luci occasionali	Circuito OC.2 luci occasionali	Circuito OC.3 luci occasionali
Apparecchio		BTdin 25A	con fusibile	Btdin 16A	Btdin 10A	di sicurezza	sezionatore 10A con fus.	sezionatore 10A con fus.	sezionatore 10A con fus.	sezionatore 32A con fus.	sezionatore 32A con fus.	sezionatore 32A con fus.
Tipo poli	4P	4P	4P	2P	4P	4P / 2P	2P	2P	2P	2P	2P	2P
Fasi	---	---		---	---	---	---	---	---	---	---	---
Potere d'interruzione (kA)	---	4,5		4,5	4,5	--	---	---	---	---	---	---
Protezione differenziale (A)	1			0,03	0,03	--	---	---	---	---	---	---
Corrente Ib (A)		22 A		16A	6A	6A/80A	4 A	4 A	4 A	31,25 A	31,25 A	31,25 A
Pot. totale MAX						2,5 KW	96 W	96 W	96 W	750W	750W	750W
Tensione stellata / F-N	230V	230V		230V	230V	230/24V	24V	24V	24V	24V	24V	24V
Caduta di Tensione max (%)	---	---		---	---	---	---	---	---	---	---	---
Sezione fase (mmq)	10			4			1,5	1,5	1,5	6	6	6
Sezione neutro (mmq)	10			4			1,5	1,5	1,5	6	6	6

Legenda: INTERRUTTORE BTdin AUTOMATICO MAGNETOTERMICO DIFFERENZIALE — INTERRUTTORE BTdin AUTOMATICO MAGNETOTERMICO — INTERRUTTORE LUCCHETTABILE (opzionale) — SEZIONATORE CON FUSIBILI